Austria Email

Wärme- Kältepufferspeicher

PS 50 | 100

Die

PERFEKTE

Ergänzung für Ihre Wärmepumpe

NEU!

Wärme-Kältepufferspeicher

PS 50

Der Wärme-und Kältepufferspeicher PS 50 dient in Heizungsanlagen als Zwischenspeicher von Heizwasser und eignet sich hervorragend für Wärmepumpenanwendungen. Die 2-in-1 Funktion Heizen und Kühlen ist ein besonderer Vorzug dieses Pufferspeichers.

PRODUKTVORTEILE

- Kühlung im Sommer, Heizen im Winter
- Besonders platzsparend durch die geringe Bauhöhe
- Fühlerrohr im Flansch integriert
- Pufferspeicher für effizienten Betrieb

TECHNISCHE VORTEILE

- inklusive beigepackter Füße für bodenstehene Montage
- Wandaufhängung werksseitig montiert
- Stahlblech-Außenmantel
- 1“ Anschlüsse (4x)
- Entlüftungsventil G$^1/_2$“ montiert

Wärme-Kältepufferspeicher

PS 100

Der PS 100 ist ein Stahlspeicher ohne integrierte Einbauten wie z.B.Wärme-tauscher. Der PS 100 ist speziell für den Betrieb mit Wärmepumpen ausgelegt.

PRODUKTVORTEILE

- Kühlung im Sommer, Heizen im Winter
- Wandhängend oder bodenstehend montierbar
- Fühlerrohr im Flansch integriert
- Mit eingeschweißten Leitrohren für effizienten Betrieb

TECHNISCHE VORTEILE

- inklusive beigepackter Füße für bodenstehene Montage
- Wandaufhängung werksseitig montiert
- 6/4“ Anschlüsse (4x)
- Entlüftungsventil G$^1/_2$“ montiert
- Die direktgeschäumte Isolierung aus PU-Schaum ist diffusionsdicht.

Wärme-Kältepufferspeicher

Technische Daten

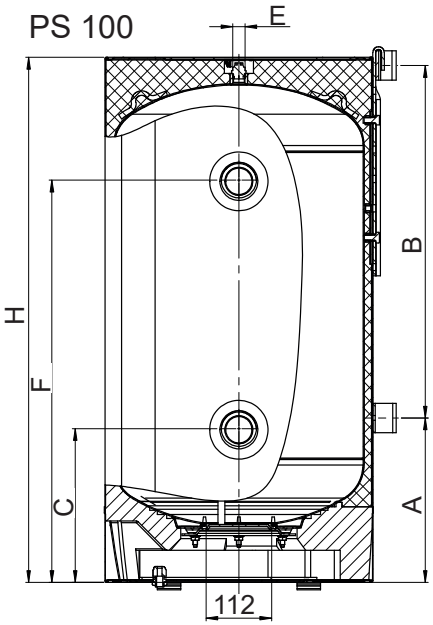

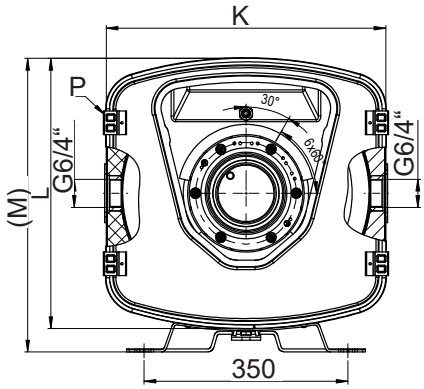

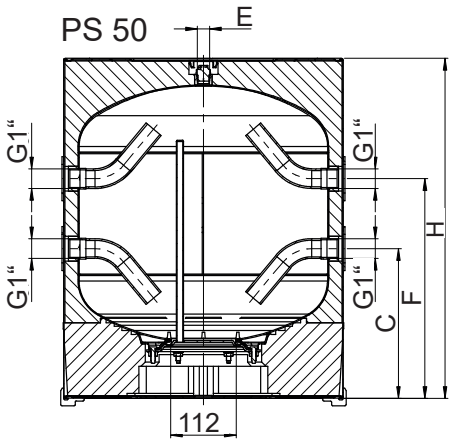

Type		PS 50	PS 100
Artikelnummer		748460	946003
Gewicht	kg	38	44
Höhe mit Wärmedämmung	mm	579	894
Außenmaß mit Wärmedämmung	mm	480x460 (500)	
Befestigung Wandkonsole	mm	350	
Wandfuß- Abstandhalter	A	130	400
Aufhängemaß	B	280	600 verstellbar 400-700
Standfüße für Bodenaufstellung	P	4 Stück beiliegend	
Max. Betriebsüberdruck	bar	3	
min./max. Betriebstemperatur	°C	-5* / 95	
Pufferanschlüsse	G	Innengewinde 4xG 1“	Innengewinde 4x G 6/4“
Pufferanschlüsse unten	C mm	255	260
Pufferanschlüsse oben	F mm	374	683
Flansch Außendurchmesser/Lichte Weite	mm	⌀195 / ⌀112	
Entlüftung	E	Entlüftungsventil G 1/2“ montiert	
Fühlerrohr in Flanschplatte	mm	Innen ⌀9 x 360	
Wärmeverlust entsprechend EN 12897	kWh/24h	0,72	1,17
Energieeffzienzklasse	ErP	B	B
Bauart Innenkessel		Qualiätsstahl	
Verkleidung		pulverbeschichteter Stahlblechmantel	
Wärmedämmung		Polyurethan Hartschaum	

*Für Kälteanwendung müssen Flansch und Anschlüsse bauseits diffusionsdicht nachgedämmt werden!

Druckfehler und technische Änderungen vorbehalten | V0523

Zentrale & Werk: Austria Email AG,
Austriastraße 6, 8720 Knittelfeld
Tel. (03512) 700-0
E-Mail: office@austria-email.at
Internet: www.austria-email.at

Zentrale & Logistik: Austria Email GmbH
Parksteiner Straße 49, 92637 Weiden/Opf.
Tel. (0961) 63 490-0
E-Mail: weiden@austria-email.de
Internet: www.austria-email.de